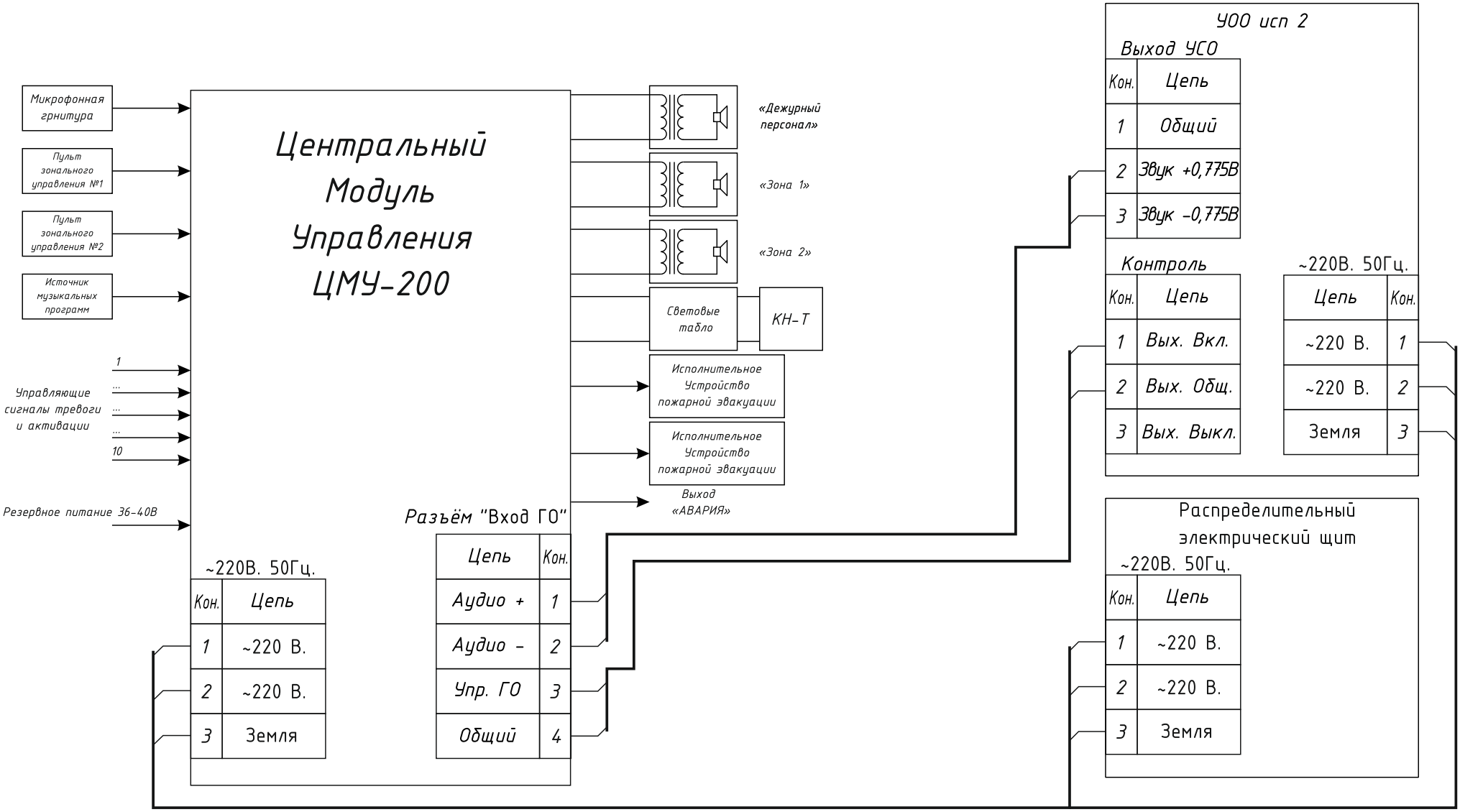СХЕМА СОЕДИНЕНИЙ ОБОРУДОВАНИЯ ЦМУ-200 «АЛНОР» С УОО исп 2 КТС «Сириус».